0 601 292 003

Stand ~~13-04~~
Issue 13-08-28

Fig./Abb. 1

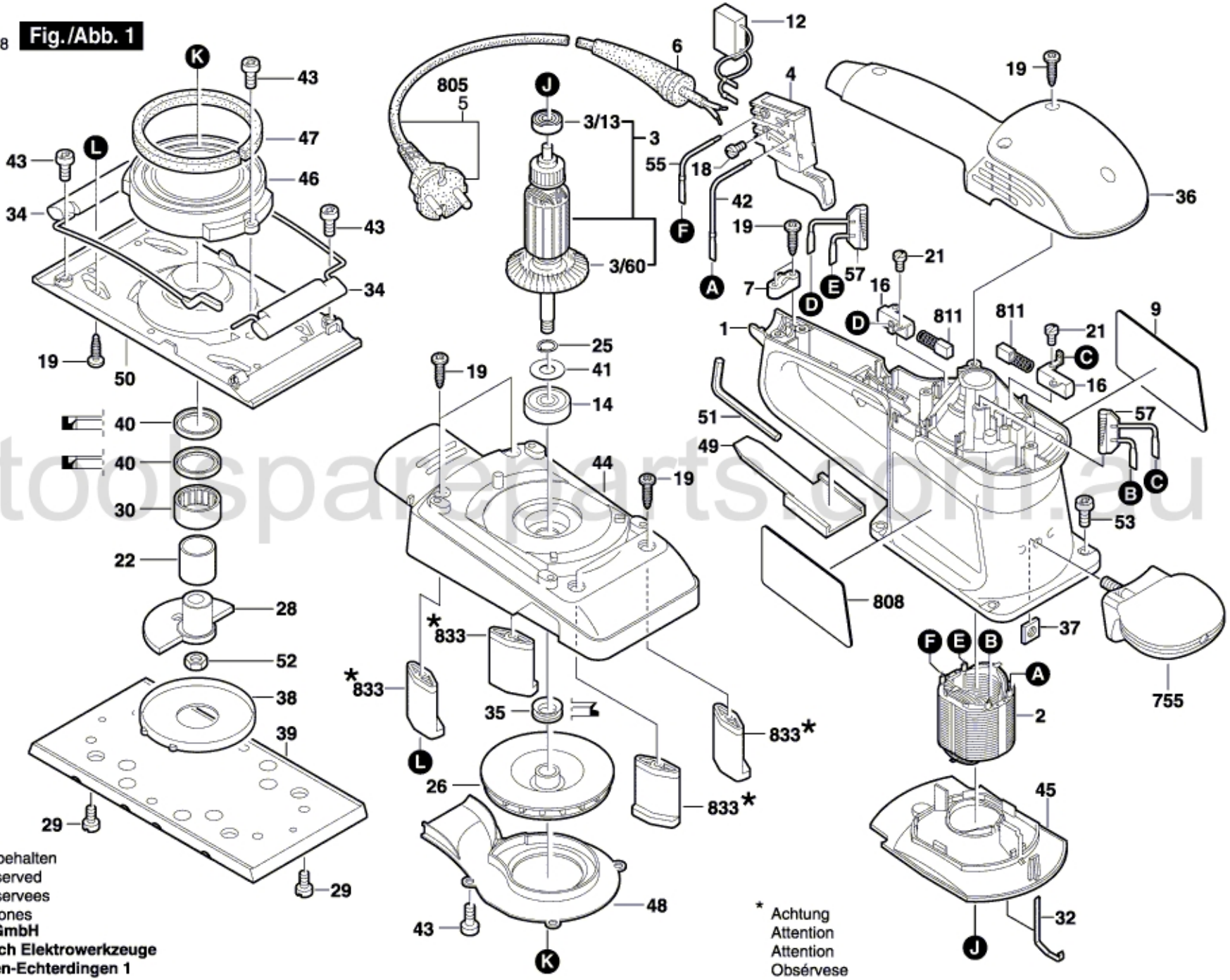

toolspareparts.com.au

Änderungen vorbehalten
Modifications reserved
Modifications reservees
Salvo modificaciones

Robert Bosch GmbH
Geschäftsbereich Elektrowerkzeuge
70745 Leinfelden-Echterdingen 1

* Achtung
Attention
Attention
Obsérvese